Abmessungen und Bauformen *Dimensions and Configurations*
DE-PL

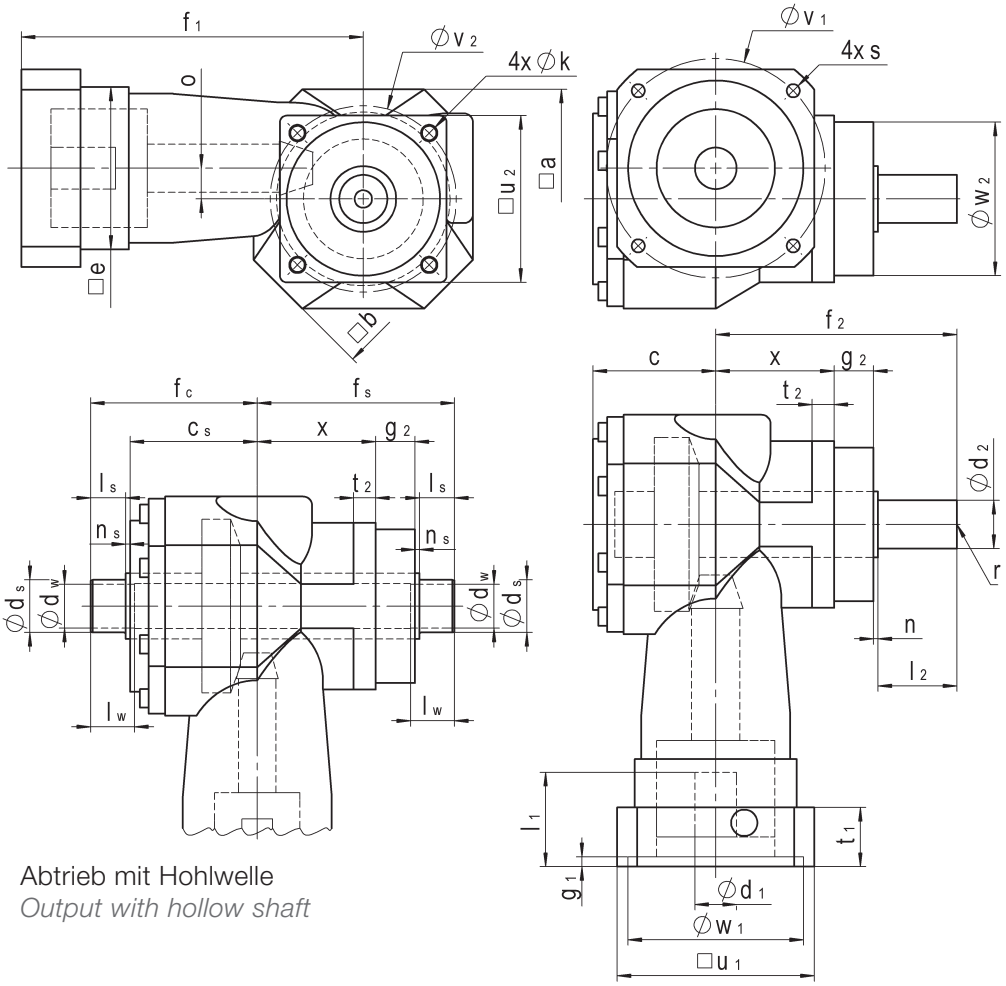

Abtrieb mit Hohlwelle
Output with hollow shaft

Größe *Size*	□a	□b	x	o	□e	f_1	g_1	t_1	g_2	t_2	∅k	$□u_2$	$∅v_2$	$∅w_{2\ g6}$
DE-PL55	84	91,5	47	9	58	130	4,5	20	18	8,5	5,5	66	68	60
DE-PL75	100	110	54	14	74	156	4,5	27	18	10	6,5	76	85	70
DE-PL90	125	139	68	18	89	187	4,5	33	20	13	9	101	120	90

Antrieb mit Motorflansch und Kupplung
Input with motor flange and coupling

Größe *Size*	Variante *Version*	$∅d_1$	l_1	$□u_1$	$∅v_1$	$∅w_1{}^{F7}$	s
DE-PL55	V1	9	23	60	63	40	M4
	V2	11	26	75	75	60	M5
	V3	14	33	75	75	60	M5
DE-PL75	V1	11	26	75	75	60	M5
	V2	14	33	75	75	60	M5
	V3	19	43	90	100	80	M6
DE-PL90	V1	14	33	90	100	80	M6
	V2	19	43	90	100	80	M6
	V3	24	53	115	130	110	M8

Abtrieb mit Vollwelle *Output with solid shaft*

Größe *Size*	$∅d_{2\ k6}$	l_2	f_2	n	r ①	c
DE-PL55	16	28	95	2	M5	46,5
DE-PL75	22	36	110	2	M8	56
DE-PL90	32	58	148	2	M12	68

Abtrieb mit Hohlwelle *Output with hollow shaft*

Größe *Size*	$∅d_w{}^{H6}$	$∅d_{s\ h8}$	l_s	n_s	l_w	f_s	f_c	c_s
DE-PL55	15	18	14	2	18	81	65,5	49,5
DE-PL75	20	24	16	2	20	90	76	58
DE-PL90	30	36	20	2	25	110	90,5	68,5

① nach Form D DIN 332 ① *according to form D DIN 332*